ՀԱԼԴԻ ՔՈՆՍԱԼԹ

ՀՀ Կոտայքի մարզի Արզնի համայնքի հուշարձանի տարածքի բարեկարգման աշխատանքների նախագիծ

ԱՇԽԱՏԱՆՔԱՅԻՆ ՆԱԽԱԳԻԾ

ՀԱՅԱՍՏԱՆԻ ՀԱՆՐԱՊԵՏՈՒԹՅԱՆ
ՔԱՂԱՔԱՇԻՆՈՒԹՅԱՆ ԿՈՄԻՏԵ

ԼԻՑԵՆԶԻԱ

ՔՊԼ 16919

(լիցենզիայի համարը)

ՔԱՂԱՔԱՇԻՆԱԿԱՆ ՓԱՍՏԱԹՂԹԵՐԻ ԻՆԺԵՆԵՐԱԿԱՆ ... ՄՇԱԿՄԱՆ (ԲԱՑԱՌՈՒԹՅԱՄԲ ԿՈՆՍՏՐՈՒԿՏՈՐԱԿԱՆ ՄԱՍԻ, ԻՆՉՊԵՍ ՆԱԵՎ ՇԻՆԱՐԱՐՈՒԹՅԱՆ ԹՈՒՅԼՏՎՈՒԹՅՈՒՆ ՉՊԱՀԱՆՋՈՂ ԱՇԽԱՏԱՆՔՆԵՐԻ) ԳՈՐԾՈՒՆԵՈՒԹՅԱՆ

(գործունեության տեսակը)

Տրված է «01 ՓԵՏՐՎԱՐԻ 2019թ.» «ՀԱԼԴԻ ՔՈՆՍԱԼԹ» ՍՊԸ ԳԵՂԱՐՔՈՒՆԻՔ, Գ. ՆՈՐԱՏՈՒՍ

(լիցենզիան տալու ամսաթիվը, իրավաբանական անձի անվանումն ու գտնվելու վայրը իսկ անհատ ձեռնարկատիրոջ համար ազգանունը, անունն ու բնակության վայրը)

Գործողության ժամկետը՝ ԱՆԺԱՄԿԵՏ

ՀՀ ՔԱՂԱՔԱՇԻՆՈՒԹՅԱՆ ԿՈՄԻՏԵԻ ՆԱԽԱԳԱՀ՝ (ստորագրություն) Կ.Տ. Ա. ԴՈՒԼԱՐՅԱՆ (անուն, ազգանուն)

ԵՐԵՎԱՆ 2024

ՀՀ Կոտայքի մարզի Արզնի համայնքի հուշարձանի տարածքի բարեկարգման աշխատանքների նախագիծ

ԱՇԽԱՏԱՆՔԱՅԻՆ ՆԱԽԱԳԻԾ

Համաձայնեցված է՝

Համայնքի ղեկավար՝

«ՀԱԼԴԻ Քոնսալթ» ՍՊԸ-ի տնօրեն՝ Դ. Հովսեփյան

Նախագծի գլխավոր ինժեներ Ս. Քեչյան

ԵՐԵՎԱՆ 2024

ՀԱՅԱՍՏԱՆԻ ՀԱՆՐԱՊԵՏՈՒԹՅԱՆ
ՔԱՂԱՔԱՇԻՆՈՒԹՅԱՆ ԿՈՄԻՏԵ

ԼԻՑԵՆԶԻԱ

«01 ՓԵՏՐՎԱՐԻ 2019թ.»

(լիցենզիան տալու ամսաթիվը, իրավաբանական ...
իսկ անհատ ձեռնարկատիրոջ համար ազգ...

...գործողության ժամկետը՝ **ԱՆԺԱՄԿԵՏ**

ՀՀ ՔԱՂԱՔԱՇԻՆՈՒԹՅԱՆ ԿՈՄԻՏԵԻ ՆԱԽԱԳԱՀ՝ / (ստորագրություն) — Ա. ԴՈՒԼԱՐՅԱՆ (անուն, ազգանուն)

Կ.Տ.

ՀԱՅԱՍՏԱՆԻ ՀԱՆՐԱՊԵՏՈՒԹՅԱՆ

ՔԱՂԱՔԱՇԻՆՈՒԹՅԱՆ ԿՈՄԻՏԵ

ԼԻՑԵՆԶԻԱՅԻ ՆԵՐԴԻՐ

N 16919 - 4

« ՀԱԳՊ ՔՈՆՍԱԼԹ » ՍՊԸ

ԻԳԻԹ ՀՈՎՍԵՓԻ ՀՈՎՍԵՓՅԱՆ AN0228078

ՏՐԱՆՍՊՈՐՏԱՅԻՆ ՕԲՅԵԿՏՆԵՐԻ ՆԱԽԱԳԾԱՅԻՆ ՓԱՍՏԱԹՂԹԵՐԻ

ՏՐԱՆՍՊՈՐՏԱՅԻՆ ՈՒՂԻՆԵՐ

01. 02. 2019թ.

ԳՈՐԾՈՂՈՒԹՅԱՆ ԺԱՄԿԵՏԸ ԱՆԺԱՄԿԵՏ

ՀՀ ՔԱՂԱՔԱՇԻՆՈՒԹՅԱՆ ԿՈՄԻՏԵԻ ՆԱԽԱԳԱՀ

Ա. ՊՈՂՈՍՅԱՆ

Կ.Տ.

Ներդիրը վավերական է լիցենզիայի առկայության դեպքում

ՀԱՅԱՍՏԱՆԻ ՀԱՆՐԱՊԵՏՈՒԹՅԱՆ

ՔԱՂԱՔԱՇԻՆՈՒԹՅԱՆ ԿՈՄԻՏԵ

Լ Ի Ց Ե Ն Զ Ի Ա Յ Ի   Ն Ե Ր Դ Ի Ր

N 16919 - 5

« ՀԱՅԴԻ ՔՈՆՍԱԼԹ » ՍՊԸ

ԴԱՎԻԹ ՀՈՎՍԵՓԻ ՀՈՎՍԵՓՅԱՆ AK0654270

ՏՐԱՆՍՊՈՐՏԱՅԻՆ ՕԲՅԵԿՏՆԵՐԻ ՆԱԽԱԳԾԱՅԻՆ ՓԱՍՏԱԹՂԹԵՐԻ

ՏՐԱՆՍՊՈՐՏԱՅԻՆ ՕԲՅԵԿՏՆԵՐԻ ԱՐՀԵՍՏԱԿԱՆ ԿԱՌՈՒՅՑՆԵՐ

01. 02. 2019թ.

ԳՈՐԾՈՂՈՒԹՅԱՆ ԺԱՄԿԵՏԸ — ԱՆԺԱՄԿԵՏ

ՀՀ ՔԱՂԱՔԱՇԻՆՈՒԹՅԱՆ ԿՈՄԻՏԵԻ ՆԱԽԱԳԱՀ — Ա. ԳՈՒԼԱՐՅԱՆ

Ներդիրը կազմված է լիցենզիայի ավելացման փաթեթում

ՏԵԽՆԻԿԱԿԱՆ ԲՆՈՒԹԱԳԻՐ - ԳՆՄԱՆ ԺԱՄԱՆԱԿԱՑՈՒՅՑ*

ՀՀ դրամ

Ծառայության							
հրավերով նախատեսված չափաբաժնի համարը	գնումների պլանով նախատեսված միջանցիկ ծածկագիրը՝ ըստ ԳՄԱ դասակարգման (CPV)	տեխնիկական բնութագիրը	չափման միավորը	ընդհանուր գինը/ՀՀ դրամ	ընդհանուր քանակը	մատուցման	
						հասցեն	Ժամկետը**
1	71241200/3	Արզնի համայնքի հուշարձանի տարածքի բարեկարգման աշխատանքների նախագծա-նախահաշվային փաստաթղթերի կազմման ծառայություններ	դրամ		1	ՀՀ Կոտայքի մարզ	Պայմանագիրը ուժի մեջ մտնելուց հետո 20 օրացուցային օր

Պ Ա Տ Վ Ի Ր Ա Տ Ո Ւ
ՀՀ Կոտայքի մարզի Արզնիի համայնքապետարան
Հասցե՝ ՀՀ Կոտայքի մարզ, գյուղ Արզնի 5-րդ փողոց 1-ին նրբանցք 6

Կ Ա Տ Ա Ր Ո Ղ
ՀԱԼԴԻ Քոնսալթ ՍՊԸ
Հասցե՝ ՀՀ, ք.Երևան, Եկմալյան 6

Ցանկ

Քարտեզ

Բացատրագիր

Գծագրեր

1.Ջրոսայգու վերանորոգման տարածքի նշահարման հատակագիծ

2.Այգու ճեմուղիների պրոֆիլավորման հատակագիծ

3.Այգու բարեկարգման հատակագիծ

4.Այգու մետաղական ցանկապատի սեկցիայի կոնստրուկցիան

Ամփոփագրեր

1.Համահավաք ամփոփագիր

Բացատրագիր

Համաձայն առաջադրանքի կատարվել է Կոտայքի Արզնի քաղաքի հուշահամալիրի զբոսայգու տարածքի վերանորոգման նախագծի համար անհրաժեշտ չափագրումներ և ուսումնասիրություններ:

Ըստ առաջադրանքի նախատեսվել է վերանորոգել ճեմուղիները , փոխարինել զբոսայգու մետաղական ցանկապատը , նախատեսնել նաև ոռոգման և լուսավորության նոր համակարգեր :

Զբոսայգու առկա ճեղուղիների լայնություն կազմել է 1.5մ , ծածկը իրականացված է հավաքովի 75x75x8սմ ե/բ սալիկներով, իսկ եզրերում իրականցվել են միաձույլ ե/բ եզրաքարերով b=10սմ: Գոյություն ունեցող բետոնե սալիկները և եզրաքարերը քայքայված են ենթակ չեն օգտագործման:

Նախագծով նախատեսվել է ճեմուղիների առկա լայնությունը պահպանել և 8 հատվածներում իրականացնել 3.0x1.20մ տեղամաս նստարանների ու աղբամանների տեղադրման համար :

Նախագծով նախատեսվել է ճեմուղիները իրականացնել հետևյալ կոնստրուկցիայով՝

- *Բետոնե սալիկներով h=6սմ B30*
- *Չոր ց/ավազային խառնուրդ (30/70 % հարաբերությամբ) h=5սմ*
- *Խճային շերտ h=12սմ*

Ճեմուղիների եզրամասերում նախատեսվում են հավաքովի բետոնե БР100.8.20 եզրաքարեր , որոնք տեղադրվում են բետոնե B15 հիմքի վրա :

Զբոսայգու գոյություն ունեցեղ մետաղական ցանկապատերը որոշ հատվածներ տեղախախտված են և դեֆորմացված են :

Առաջադրանքով նախատեսվել է իրականցնել ե/բետոնե սյուներով 0.4x0.4x1.4մ տուֆե սալիկներով երեսարկված և մետաղական 2.34x0.94մ սեկցիաներով ցանկապատ:

Նախագծով նախատեսվել է ցանկապատի սյուների վրա տեղադրել լուսավորման դեկորատիվ հենասյուն 16հատ:

Շինարարական աշխատանքների կազմակերպման և անվտանգության ապահովում

Շինհրապարակը պետք է կահավորված լինի հակահրդեհային միջոցներով և բժշկական առաջին օգնության պարագաներով: Այն դեպքում երբ շինարարական աշխատան-քները իրականացվում են գիշերային պայմաններում կապալառուն պետք է ապահովի շինհրապարակի և աշխատանքների կատարման վայրի համապատասխան լուսավորությունը:

Շինարարական աշխատանքները սկսելուց առաջ Կապալառուն պետք է օբյեկտի սկզբում և վերջում տեղադրի համապատասխան տեղեկատվական նշաններ, որտեղ պետք է նշված լինի օբյեկտի անվանումը, Պատվիրատուն, Կապալառուն, օբյեկտի շինարա-րական աշխատանքների ժամկետը և կոնտակտային հեռախոսահամարը: Համայնքի ներկայացուցիչների հետ ճշտել ստորգետնյա ցանցերի տեղադիրքը և նշանակությունը:

Աշխատանքը պետք է կազմակերպել այնպես, որպեսզի ապահովվի մարդկանց անվտանգությունն ու հարմարությունը և պաշտպանի տեղամասին մոտ եղած բնա-կիչներին և նրանց ունեցվածքը: Պետք է ապահովել հանրային երթևեկությունը նորոգվող տեղամասի հարակից ու տեղամասի սահմաններում գտնվող ճանապարհների վրա՝ մինչև աշխատանքն ընդունվի: Կապալառուն պետք է համագործակցի տեղի ճանապարհային ոստիկանության հետ և ձեռք բերի երթևեկության կազմակերպման պլանի իրականացման համար պահանջվող բոլոր թույլտվությունները:

Շինարարական աշխատանքների ընթացքում պետք է երթևեկելի մասից հեռացնել հողի կուտակումներն ու այլ նյութերը:

Շինարարական աշխատանքների ընթացքում, երբ ճանապարհը բաց է հանրային երթևեկության համար, շինարարական գործողությունները անհրաժեշտ է սահմանափա-կել.

- *պետք է ապառիվել առնվազն 3.5մ լայնությամբ երթևեկության գոտիներ,*
- *կայանատեղերը պետք է տեղադրել երթևեկելի գոտուց առնվազն 4մ հեռու կամ երթևեկության հաստատված արգելապատնեշներից այն կողմ,*
- *սարքավորումները պետք է բանեցնել երթևեկության ուղղությամբ, եթե դա գործնականում կիրառելի է,*

Շրջակա միջավայրի պահպանում

Շինարարության ժամանակ անհրաժեշտ է հատուկ ուշադրություն դարձնել շրջակա միջավայրի վրա: Աշխատանքների ավարտից հետո անհրաժեշտ է մաքրել շրջակա տարածքը ավելորդ գրունտից և շին.աղբից, նրանց բեռնումով և տեղափոխելով լցակույտ: Շինարարության ժամանակ պետք է պահպանել հետնյալ նորմատիվային փաստաթղթերը.

ՇՆևԿ III-4.80 <<Աշխատանքի անվտանգությունը շինարարությունում>>

ՇՆևԿ III -1.76 <<Շինարարական արտադրության կազմակերպում >>

Շինարարական աշխատանքների կազմակերպումն իրականացնել ՀՀՇՆ I-3.01.01-08 «Շինարարական արտադրության կազմակերպում» շինարարական նորմերով և ՀՀ քաղաքաշինության նախարարի 2008 թվականի հունվարի 14-ի N 07-Ն հրամանով հաստատված «Շինարարական արտադրության կազմակերպման աշխատանքների կատարման կարգով» սահմանված շինարարական հրապարակի կազմակերպմանը, աշխատանքների իրակա-նացման տեխնոլոգիաների և անվտանգության պայմանների ապահովմանը ներկայացվող պահանջներին համապատասխան, մասնավորապես.

- *շինարարության կազմակերպման նախագծով նախատեսված շինարարական հրապարակի գլխավոր հատակագծին համապատասխան տեղում ապահովել շինարարական հրապարակի (ուղեգծի) հատկացումը, ցանկապատումը (պահպանական, պաշտպանական կամ ազդանշանային), լուսավորումը, երկրաբաշխական նշահարման հիմքերի ստեղծումը,*
- *շինմոնտաժային աշխատանքների կատարման ժամանակ պահպանել օդի փոշոտվածության և գազոտվածության կանխարգելման պահանջները,*
- *բանվորներին ապահովել անհատական պաշտպանական միջոցներով (հատուկ ար-տահագուստ, կոշիկ),*
- *շինարարական հրապարակում գոյացած արտադրական ու կենցաղային աղբը մաք-րել, վնասազերծել և փոշու համար անթափանց ծածկոցներ ունեցող մեքենաներով հատուկ սահմանված երթուղիներով տեղափոխել դրանց հեռացման համար նախապես հատկացված վայրեր,*
- *շինարարական նյութերի և կոնստրուկցիաների փոխադրումը դեպի շինարարական հրապարակ և շինարարական հրապարակից դուրս իրականացնել հատուկ սահմանված երթուղիներով՝ փոշու համար անթափանց ծածկոցներ ունեցող մեքենաներով,*
- *շինարարության ընթացքում խախտված հողերը ռեկուլտիվացնել, կանխել բնական ռեսուրսների կորուստները, վնասակար արտանետումները հողեր, ջրավազաններ ու մթնոլորտ,*
- *աշխատանքի պաշտպանության՝ անվտանգության տեխնիկայի, արտադրական, սանիտարահիգիենիկ միջոցառումների և հակահրդեհային անվտանգության վերաբերյալ անցկացնել պարտադիր հրահանգավորում:*

Լուսանկարներ

Ճեմուղի

Ցանկապատ

Աղբաման և նստարան

Լուսավորության հենասյուն

ՀՀ Կոտայքի մարզի Արզնի համայնքի հուշարձանի տարածքի բարեկարգման աշխատանքների նախագիծ

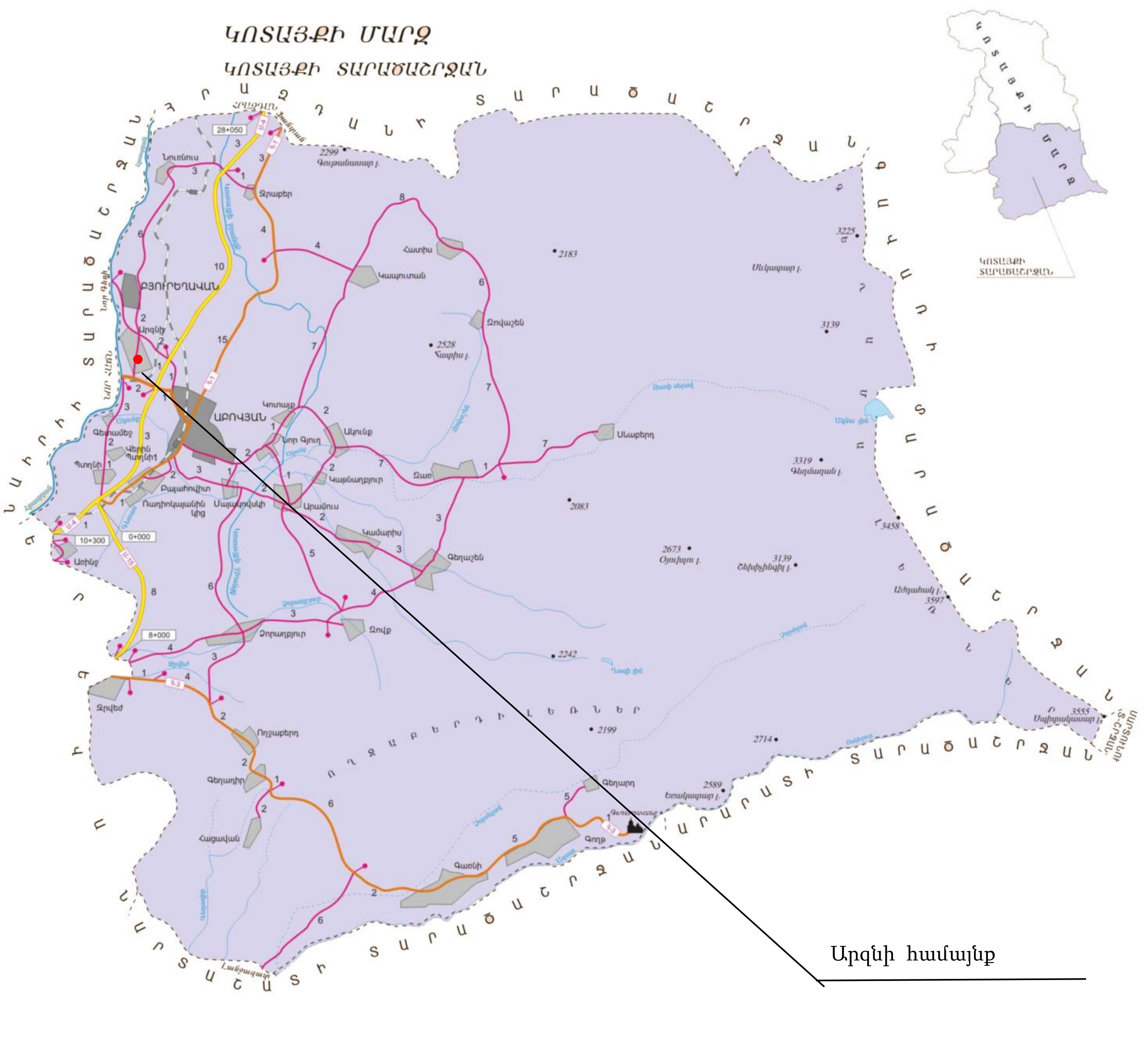

Այգու վերանորոգման նշահարման հատակագիծ

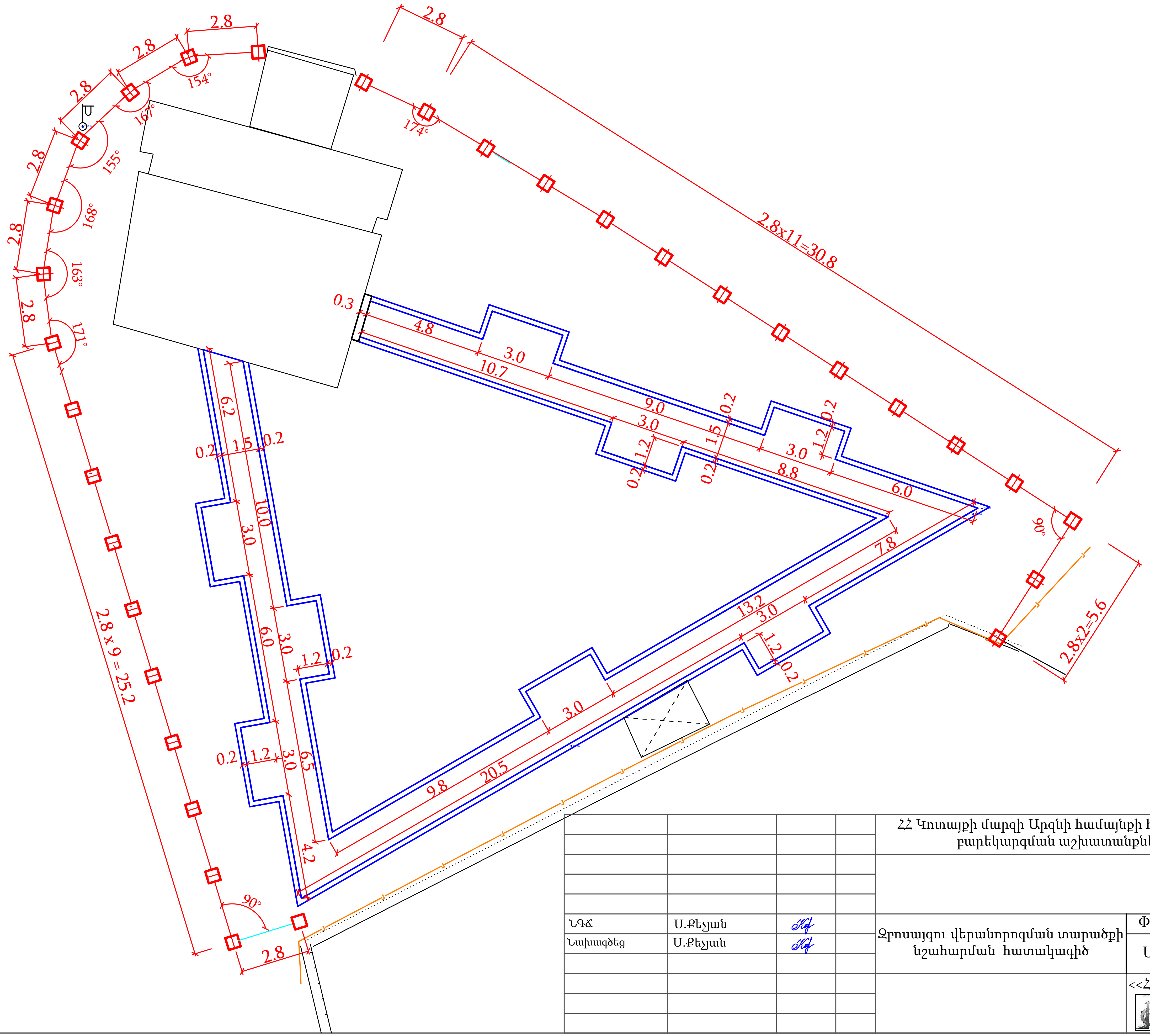

				ՀՀ Կոտայքի մարզի Արգնի համայնքի հուշարձանի տարածքի բարեկարգման աշխատանքների նախագիծ		
ՆԳՃ	Ս.Քեչյան	Kef		Զբոսայգու վերանորոգման տարածքի նշահարման հատակագիծ	Փուլ	Թերթ	Թերթեր
Նախագծեց	Ս.Քեչյան	Kef			ԱՆ	1	5
				<<ՀԱԼԴԻ ՔՈՆՍԱԼԹ >> ՍՊԸ		
				2024թ.		

Այգու ճեմուղիների պրոֆիլավորման հատակագիծ

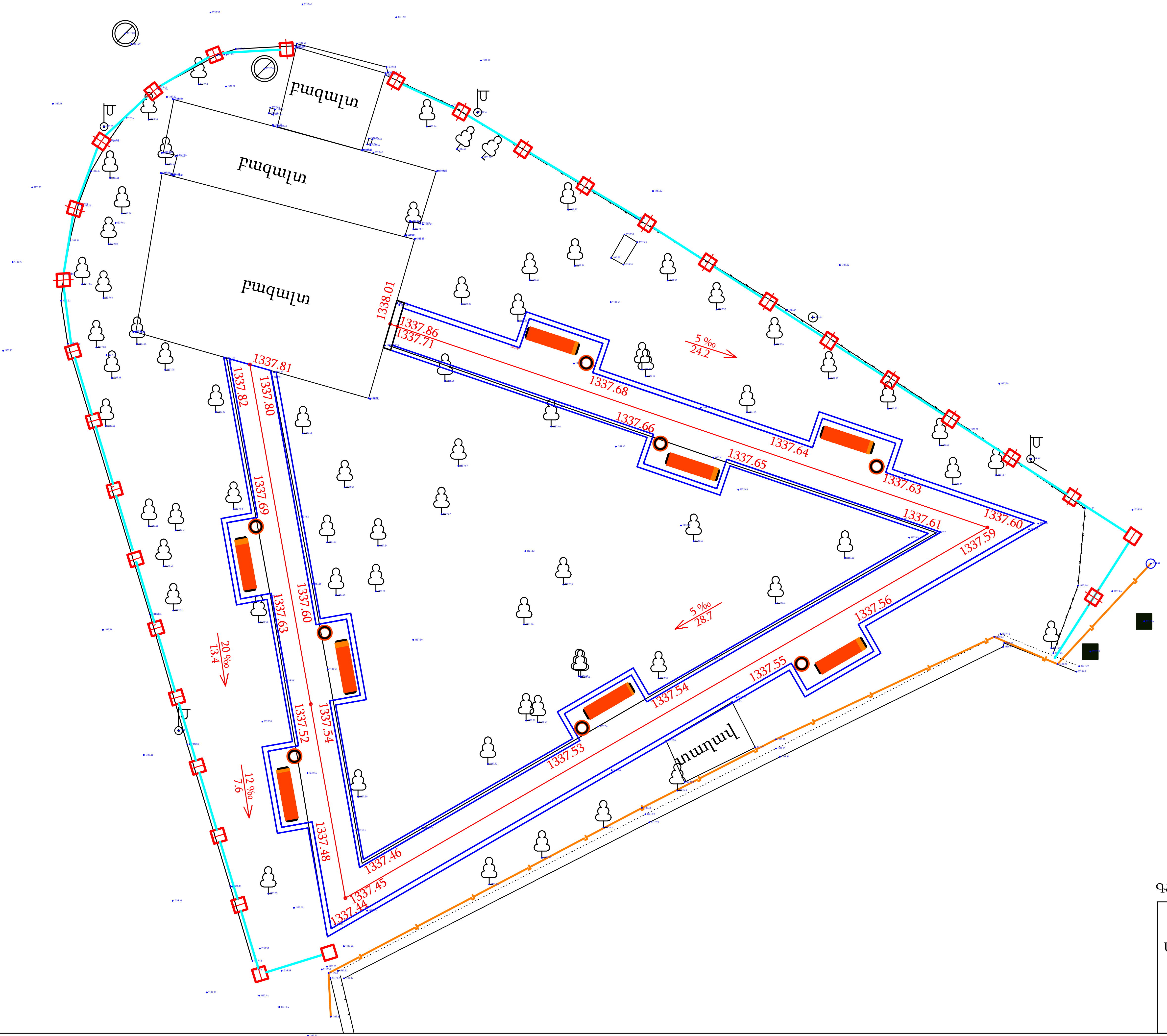

Գծագիր -2

Այգու ճեմուղիների պրոֆիլավորման հատակագիծ

Այգու բարեկարգման հատակագիծ

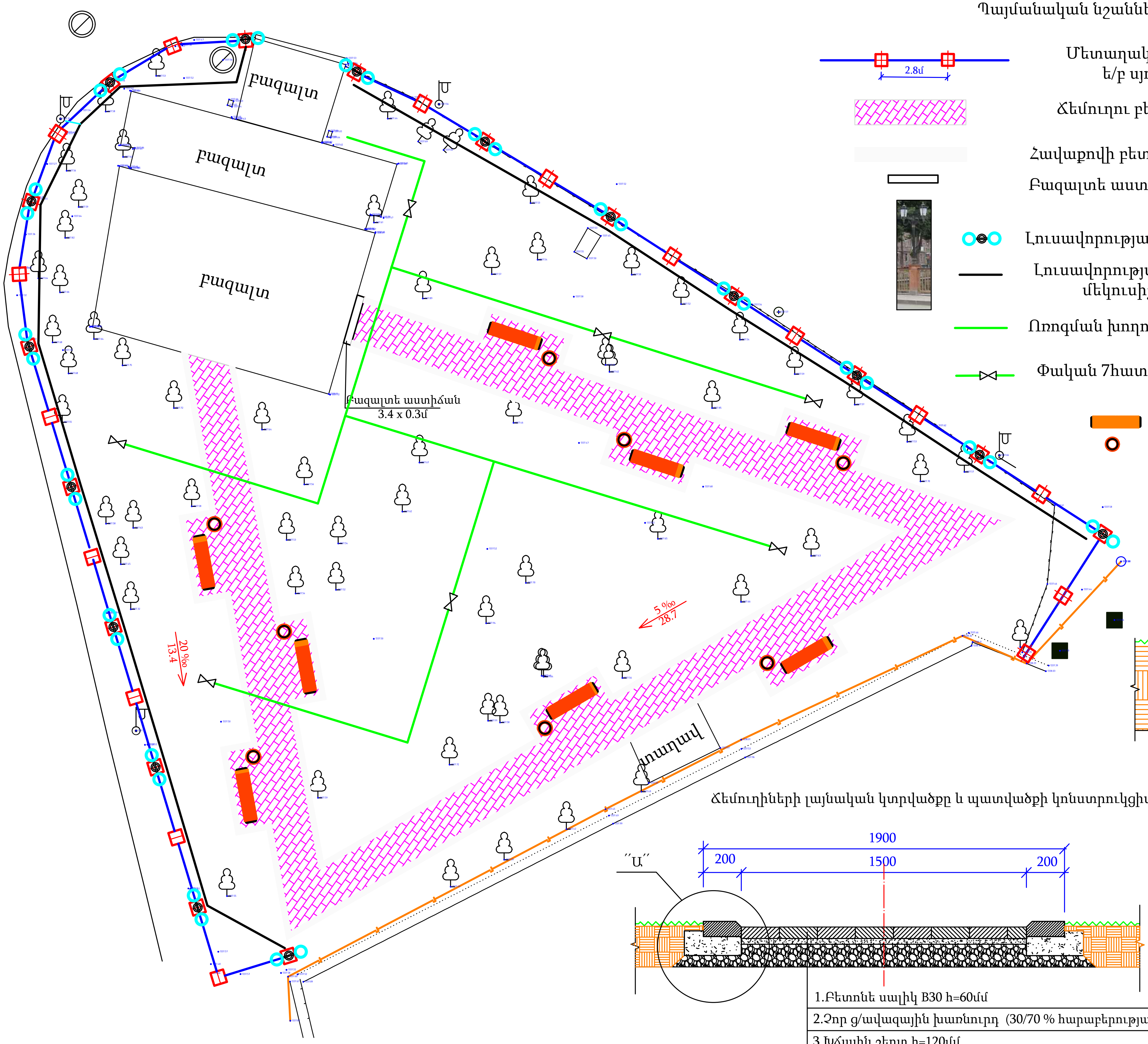

Պայմանական նշաններ

- 2.8մ — Մետաղական ցանկապատ սեկցիաներ - 30 հատ , ե/բ սյուններ տուֆե սալիկներով - 32 հատ
- Ճեմուղու բետոնե սալիկներով ծածկ -140.0 մ²
- Հավաքովի բետոնե եզրաշար (БР100.8.20) - 335.0գծ.մ
- Բազալտե աստիճան 3.4 x0.3մ - 1հատ
- Լուսավորության դեկորատիվ հենասյուն - 16հատ
- Լուսավորության սնուցող АВВГ 4x16մմ² մալուխի մեկուսիչ խողովակ Ø63մմ L=75.5գծ.մ
- Ոռոգման խողովակ ПНД Ø40մմ L=78.5գծ.մ
- Փական 7հատ
- Նստարան - 8հատ
- Աղբաման - 8հատ

Հանգույց -Ա Մ1:10

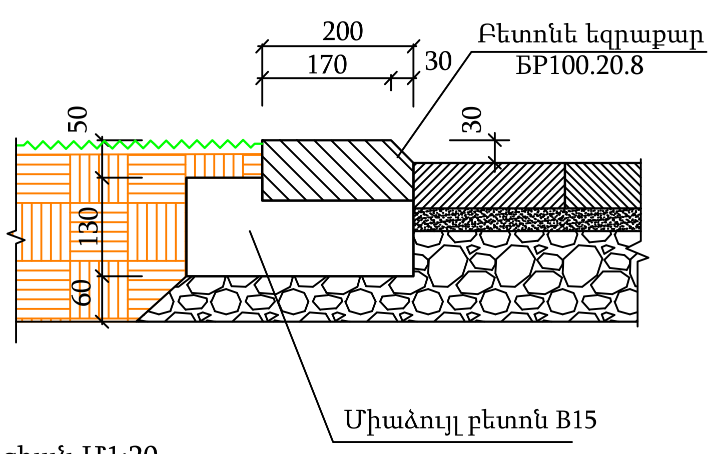

Ճեմուղիների լայնական կտրվածքը և պատվածքի կոնստրուկցիան Մ1:20

1.Բետոնե սալիկ B30 h=60մմ

2.Չոր ց/ավազային խառնուրդ (30/70 % հարաբերությամբ) h=50մմ

3.Խճային շերտ h=120մմ

Գծագիր -3

Այգու բարեկարգման հատակագիծ

Այգու մետաղական ցանկապատ ե/բ սյուներով տուֆե սալիկներով երեսարկված

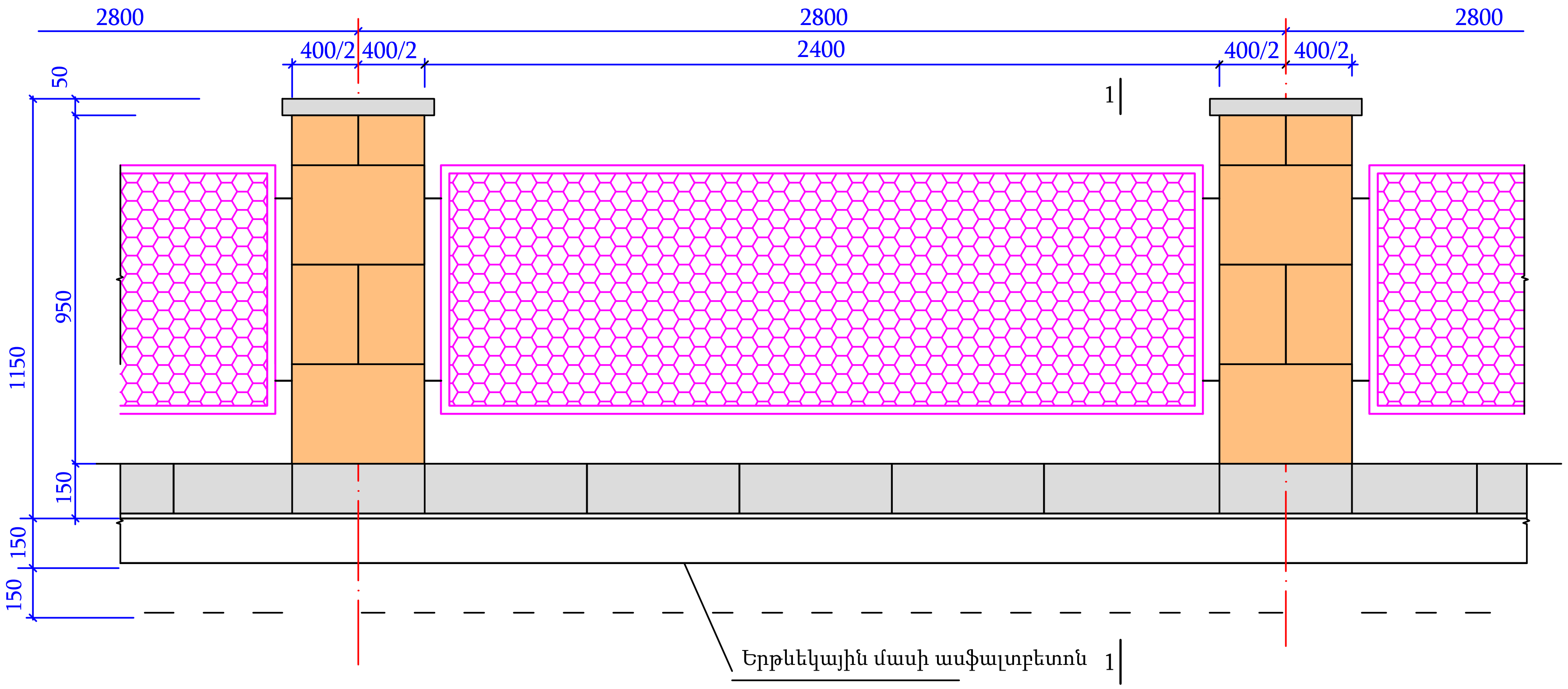

Կտրվածք 1-1 Մ1:20

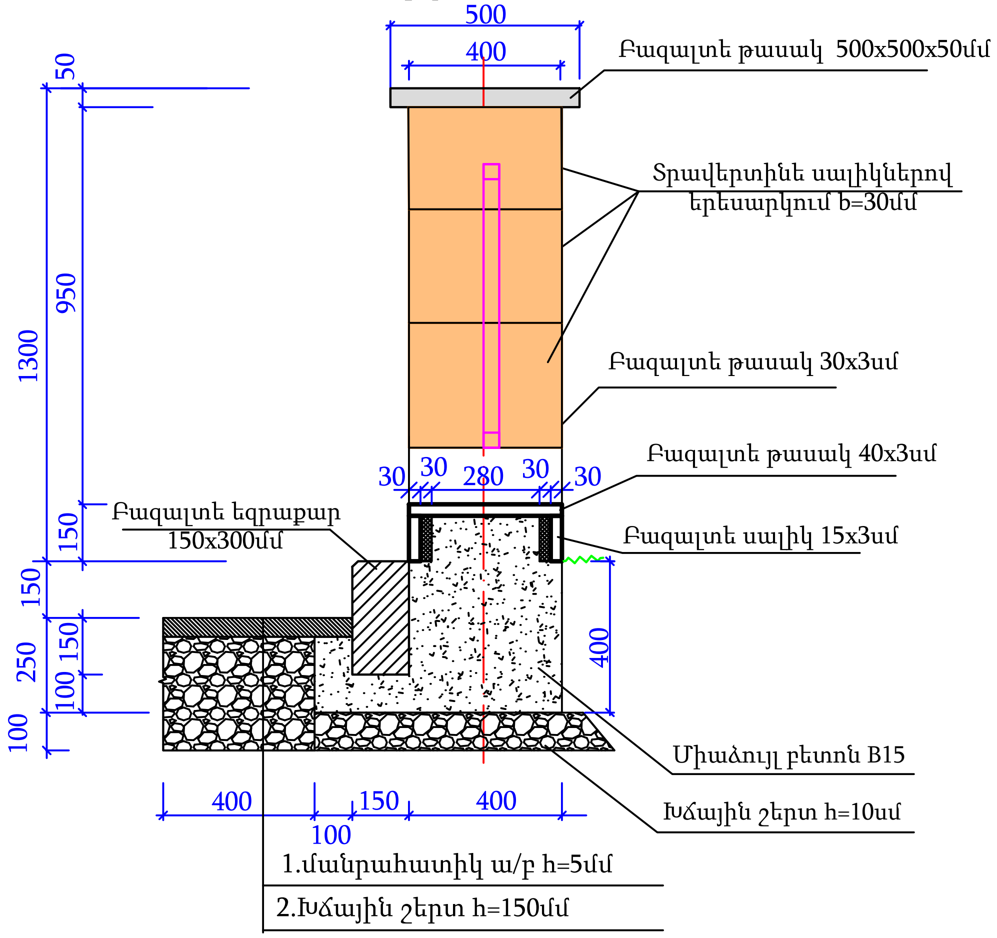

Սյունների ամրանավորումը Մ1:50

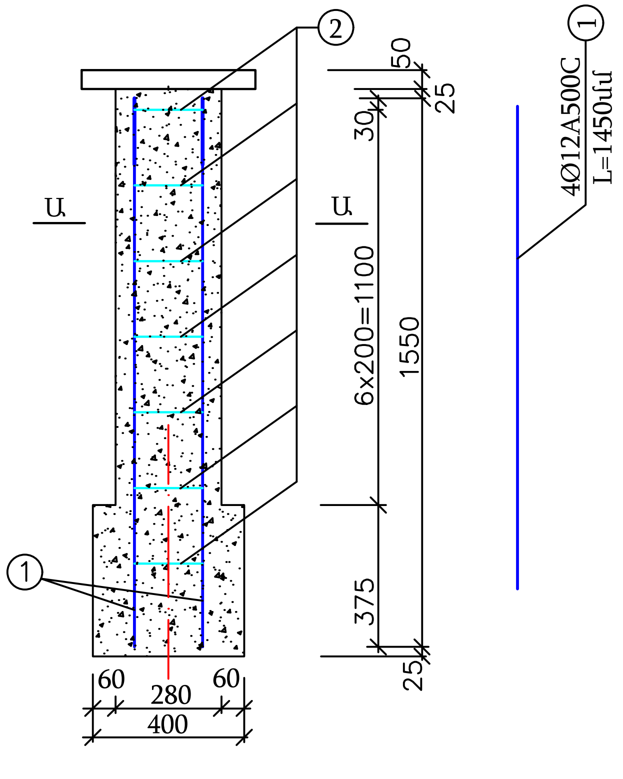

Սյուների ամրանների մասնագիր										
			Կտրվածք և դաս						**32հատ**	
1	Կ-1	32	Ø12A500C	1,450	4	5,80	0,888	5,150	185,6	164,813
2			Ø8A240	0,75	7	5,25	0,395	2,074	168,00	66,360
Ընդամենը			Ø12A500C						185,6	164,813
			Ø8A240						168,0	66,360
1	Սյունների միաձույլ բետոն B15 - 2.76մ^{3} (h=110սմ)									
2	Երեսարկի տրավերտինե սալիկ d=3սմ -48.64մ^{2} (h=95սմ)									
3	Բազալտե թասակ 50x50x5սմ -16,0գծ.մ									
	Միաձույլ բետոնե ցանկապատ սալիկնեով երեսարկված 72գծ.մ ; h=15սմ									
4	Խճային նախապատրաստական շերտ b=65սմ ; h=10սմ - 5,85մ^{3}									
5	Հիմքի միաձույլ բետոն B15 L=72մ; ; h=40սմ - 14.54մ^{3}									
6	Բազալտե սալիկ 15x3սմ L=168գծ.մ - 25,2մ^{2}									
7	Բազալտե թասակ 40x3սմ L=72գծ.մ									

Տեսք Ա-Ա Մ1:50

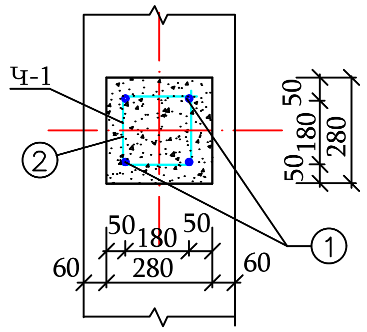

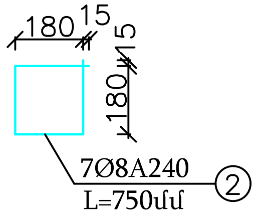

Ծանոթություն

1. Գծագրում չափերը տրված են մմ-ով:

Գծագիր - 4

Մետաղական ցանկապատի սեկցիայի կոնստրուկցիան

ՀԱՄԱՀԱՎԱՔ ԱՄՓՈՓԱԳԻՐ

Կոտայքի մարզի Արզնի քաղաքի հուշահամալիրի այգու վերանորոգում աշխատանքների

NN	Աշխատանքների անվանումը	Չափ. Միավ.	Ծավալը	Ծանոթ.
1	2	3	4	5
	I.Նախապատրաստական աշխատանքներ			
1	Բազալտե եզրաքարերի 15x30սմ ձեռքով քանդում 0.65մ3 շ.տ. էքս. բարձում ա/հ տեղափոխում լցակույտ 3,0կմ	գծ.մ/$մ^3$/տ	62,2 / 2,8 / 6,72	
2	Մետաղական ցանկապատի կազմատում հանձնում սեփականատիրոջը	գծ.մ/կգ	82,2 / 493,2	
3	Ճանապարհային պատվածքի քանդում 0.65մ3 շ.տ. էքս. բարձում ա/հ տեղափոխում լցակույտ 3,0կմ	$մ^3$/տ	20,6 / 40,1	
4	9a-I բնահողում փոսորակների փորում ձեռքով կողալցումով	$մ^3$	14.0	
5	Ճեմուղիների բետոնե եզրաշարերի քանդում հետահար մուրճով ,0.65մ3 շ.տ. էքս. բարձում ա/հ տեղափոխում լցակույտ 3,0կմ	գծ.մ/$մ^3$/տ	94,0/1,88 / 4,51	
6	Ճեմուղու ծածկի բետոնե 75x75x8սմ բլոկների քանդում 0.65մ3 շ.տ. էքս. բարձում ա/հ տեղափոխում լցակույտ 3,0կմ	$մ^3$/տ	11,25 / 24,75	
7	Հիմքի քանդում 0.65մ3 շ.տ. էքս. բարձում ա/հ տեղափոխում լցակույտ 3,0կմ	$մ^3$/տ	21,0 / 37,8	
8	Կողալցված 9a-I բնահողի փռում տեղում ձեռքով	$մ^3$	14.0	
	II. Ճեմուղիների կառուցում			
1	Ճեմուղու հարթեցում բուլդոզերով	$մ^2$	150.0	
2	Նույնը ձեռքով	$մ^2$	25.0	
3	Խճային շերտի իրականացում h=12սմ	$մ^2$/$մ^3$	175,0 / 21,0	
4	Բետոնե БР.100.8.20 եզրաքարերի տեղադրում միաձույլ բետոնե B15 հիմքի վրա 100գծ.մ-3,3մ3	գծ.մ	167.0	
5	Չոր ց/ավազային խառնուրդ (10% / 90% հարաբեր.) h=5սմ	$մ^2$/$մ^3$	140.0	
6	Բետոնե սալիկների տեղադրում B30 h=60մմ	$մ^2$	140.0	
7	Բազալտե 15x30սմ աստիճանի տեղադրում	գծ.մ	3.4	
8	Աստիճանի միաձույլ բետոնե հիմք	$մ^3$	0.15	B15
	III.Երթևեկային մասի վերականգնում $b_{միջ}$=0,5մ			
1	Բազալտե 15x30սմ եզրաքարերի տեղադրում , միաձույլ բետոնե B15 հիմքի վրա 100գծ.մ-3,5$մ^3$	գծ.մ	66.2	
2	Խճային շերտի իրականացում h=15սմ	$մ^2$/$մ^3$	42,0 / 6,3	
3	Մանրահատիկ ա/բետոն h=5սմ	$մ^2$	42.0	
	IV. Բետոնե պարիսպ (2,8մ սեկցիաներով)	գծ.մ	84.0	30սեկցիա
1	Խճակյին շերտ h=10սմ , b=65սմ	$մ^3$	5.85	
2	Ցանկապատի հիմքի միաձույլ բետոն B15 h=40սմ	$մ^3$	14.54	
3	Ջրամեկուսացում տաք երկշերտ բիտումով	$մ^2$	34.0	
4	Սյուների միաձույլ ե/ բետոն B20 ամրաններ Ø12A500C - L=185,6գծ.մ ; G=164,813կգ Ø8A240 - L=168,0գծ.մ ; G=66,36կգ	$մ^3$	2.76	32հատ

1	2	3	4	5
5	Պատի ստորին մասերի բազալտե սալիկ 15x3սմ	գծ.մ/մ^2	168/25,2	
6	Սյուների տրավերտինե 30x3սմ սալիկներով երեսարկում	մ^2	48.6	
7	Բազալտե թասակ 40x3սմ	գծ.մ	72.0	
8	Բազալտե թասակ 50x50x5սմ	գծ.մ	16.0	
	V. Լուսավորություն			
1	Մալուխների մեկուսիչ պատյան խողովակ Ø63մմ պատյան	գծ.մ	75.5	
2	Ցնուցող մալուխ АВВГ 4x16մմ^2	գծ.մ	75.5	
3	Լուսամփոփներին միացող մալուխ АВВГ 3x2,5մմ^2	գծ.մ	72.0	
4	Լուսավորության դեկորատիվ (թուջե) հենասյուններ երկու լուսամփոփով h=2,5մ	հատ	16	
	VI. Ոռոգման համակարգ			
1	Ոռոգման ցանցի խողովակ ПНД Ø40մմ	գծ.մ	78.5	
2	Փական զնդիկավոր Ø40մմ	հատ	7	
	V. Կահավորում			
1	Նստարաններ	հատ	8	
2	Աղբամաններ	հատ	8	

Կազմեց Ս.Քեչյան